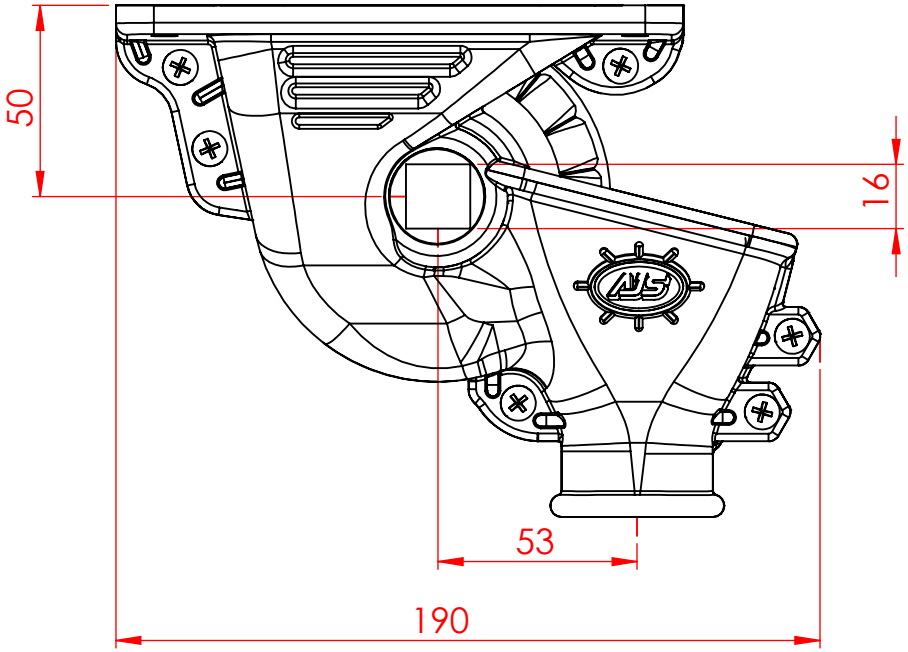
50
16
53
190

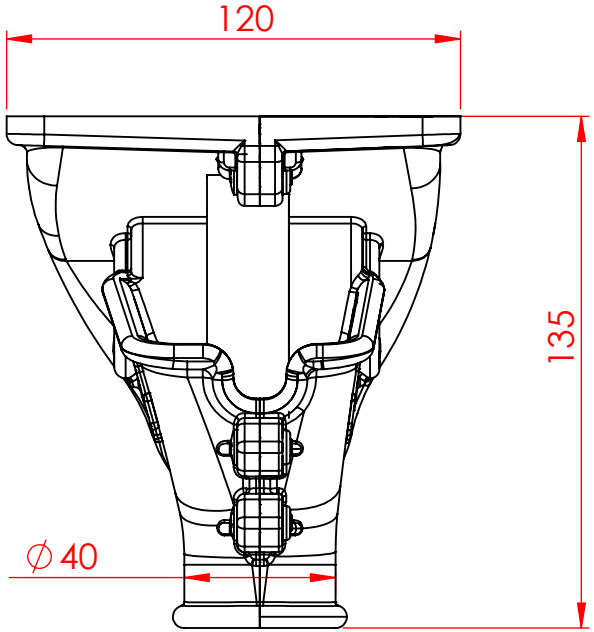
120
135
∅ 40

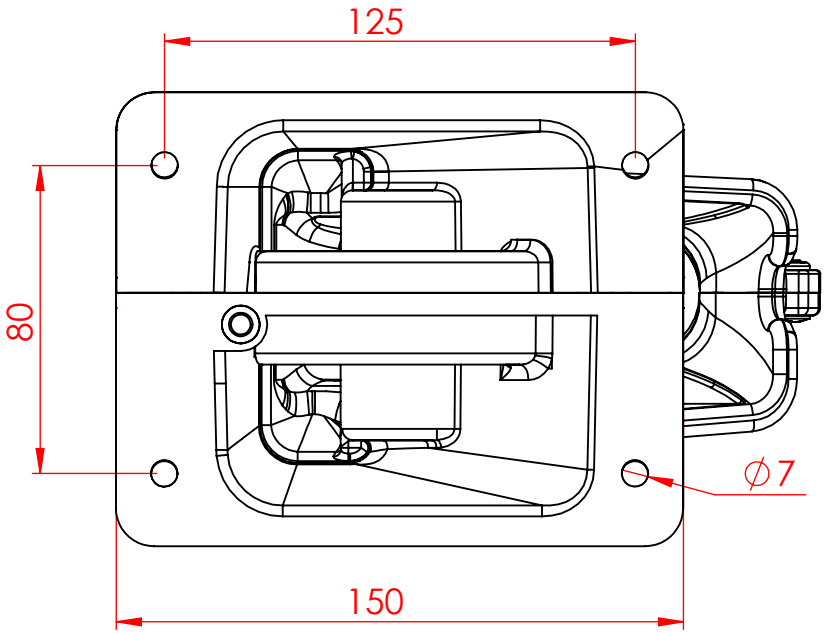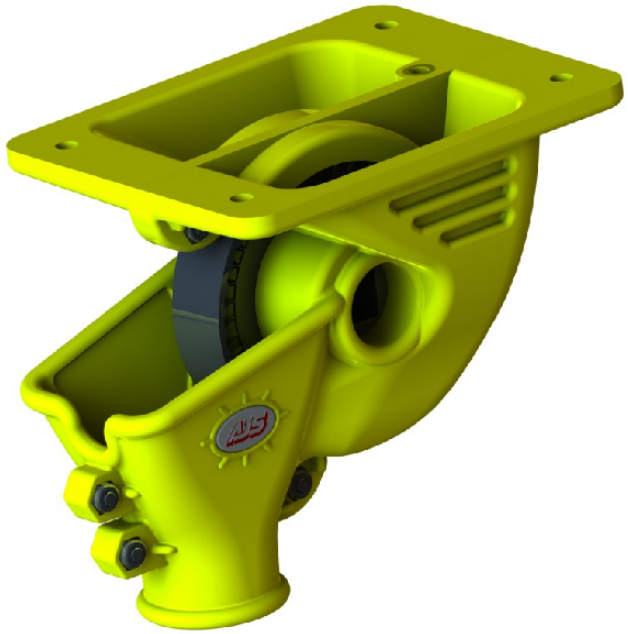
125
80
∅ 7
150